Groupe principal V: Essieu avant et direction

Sous-groupes

Page

Essieu avant — support de fourche — levier de connexion — levier double — barre d'accouplement 111

Fusée — moyeu de roue avant 113

Palier de ressort — ressort à lames 115

Direction — levier de direction — barre de direction 117

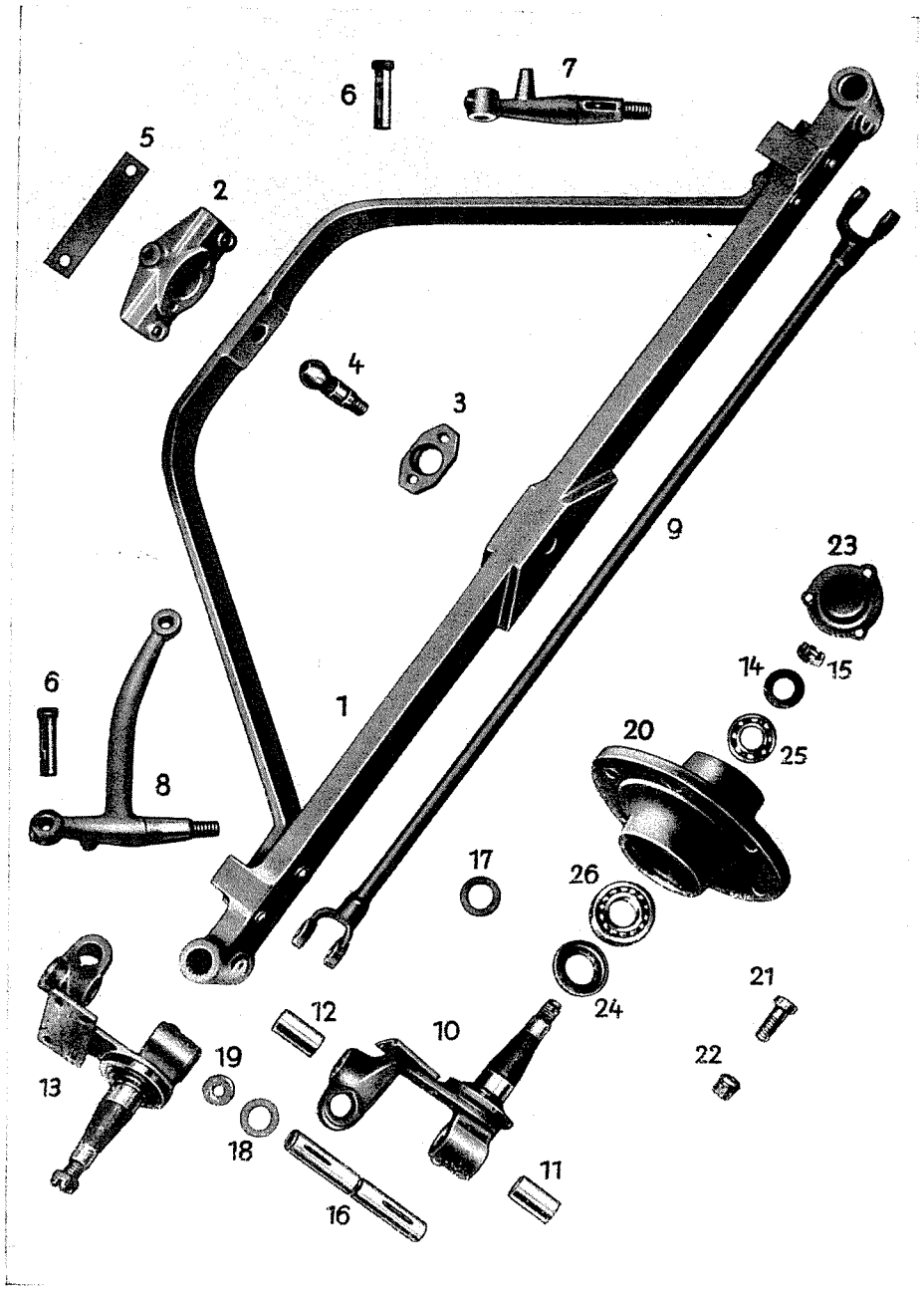

Planche	No de la pièce	Désignations	Quant.	Poids kg/pièce
		Essieu avant pour R 35 A, R 35 B et R 35 S		
*	308 116	**Essieu avant,** compl., **avec** ressort, fusée et moyeux de roue, comportant:	1	
1	308 116-716	**Essieu à chapes,** compl., **avec** fourche d'étayage	1	
		Accessoires de l'essieu avant, compl., comportant:		
*	308 116-717	Fourche d'étayage, compl., sans graisseur à pression	1	
*	—	Rivet à tête ronde 16×70 DIN 124	4	
*	—	Graisseur à pression AM 10×1 DIN 71 412	1	
*	308 116-709	**Support de fourche,** compl., comportant:	1	
2	308 116-19	Support de fourche	1	
3	306 116-19	Coussinet sphérique	1	
*	—	Vis à six pans M 12×30 DIN 931	2	
*	—	Rondelle Grower A 12 DIN 127	2	
*	—	Rondelle en U 14 DIN 434	2	
4	—	Rotule B 35×20 DIN 71 831	1	
*	—	Ecrou crénelé M 20×1,5 DIN 937	1	
*	—	Goupille fendue 4×40 DIN 94	1	
5	308 116-43	Plaque d'épaisseur	1	
*	—	Vis à six pans M 12×40 DIN 931	3	
*	—	Ecrou à six pans M 12 DIN 934	3	
*	—	Rondelle Grower A 12 DIN 127	3	
6	308 116-34	**Axe de fixation de ressort**	2	
*	—	Rondelle 18 DIN 1440	2	
*	—	Goupille fendue 5×30 DIN 94	2	
*	—	Graisseur à pression AM 10×1 DIN 71 412	2	
7	308 116-35	**Levier de connexion**	1	
8	308 116-36	**Levier double**	1	
*	—	Clavette demi-lune 7×11 DIN 304	2	
*	—	Ecrou crénelé M 20 DIN 935	2	
*	—	Rondelle 21 DIN 125	2	
*	—	Goupille fendue 4×40 DIN 94	2	
9	308 116-714	**Barre d'accouplement,** compl.	1	
*	308 116-45	Chape	1	
*	—	Tôle d'arrêt 21 DIN 93	1	
*	—	Ecrou à six pans M 20×1,5 DIN 934	1	

Planche 27 Groupe V: Essieu avant

Planche	No de la pièce	Désignations	Quant.	Poids kg/pièce
10	308 116-721	**Fusée,** gauche, compl., comportant:	1	
*	—	Fusée 308 116-1 (non rechange)	1	
11	709 064	Bague inférieure	1	
12	308 116-41	Bague supérieure	1	
15	—	Ecrou crénelé M 20×1,5 DIN 937 (vissé pour protéger le filet)	1	
13	308 116-722	**Fusée,** droite, compl., comportant:	1	
*	—	Fusée 308 116-2 (non rechange)	1	
11	709 064	Bague inférieure	1	
12	308 116-41	Bague supérieure	1	
15	—	Ecrou crénelé M 20×1,5 DIN 937 (vissé pour protéger le filet	1	
14	306 116-13	Rondelle 4×40 DIN 94	2	
*	—	Goupille fendue 4×40 DIN 94	2	
16	308 116-5	**Axe de fusée**	2	
17	700 654	Rondelle d'épaisseur	4	
18	704 332	Rondelle en cuir	2	
19	709 073	Cache-poussière	2	
*	—	Graisseur à pression BM 10×1 DIN 71 412	2	
*	—	Arrêtoir 28×1,5 DIN 471	2	
*	—	Goupille conique à encoches 8×45 DIN 1471	2	
20	308 116-6	**Moyeu de roue avant**	2	
21	306 116-12	Boulon de roue	12	
22	—	Ecrou à collet sphérique A 18 Kr 4361	12	
23	308 116-7	**Chapeau de roue**	2	
*	—	Graisseur à pression BM 10×1 DIN 71 412	2	
*	—	Vis à six pans M 8×15 DIN 933	6	
*	—	Rondelle Grower A 8 DIN 127	6	
24	308 116-27	Rondelle d'étanchéité	2	
25	—	Roulement à rouleaux coniques 30 305 DIN 720 (25×62×17)	2	
26	—	Roulement à rouleaux coniques 30 308 DIN 720 (40×90×23)	2	

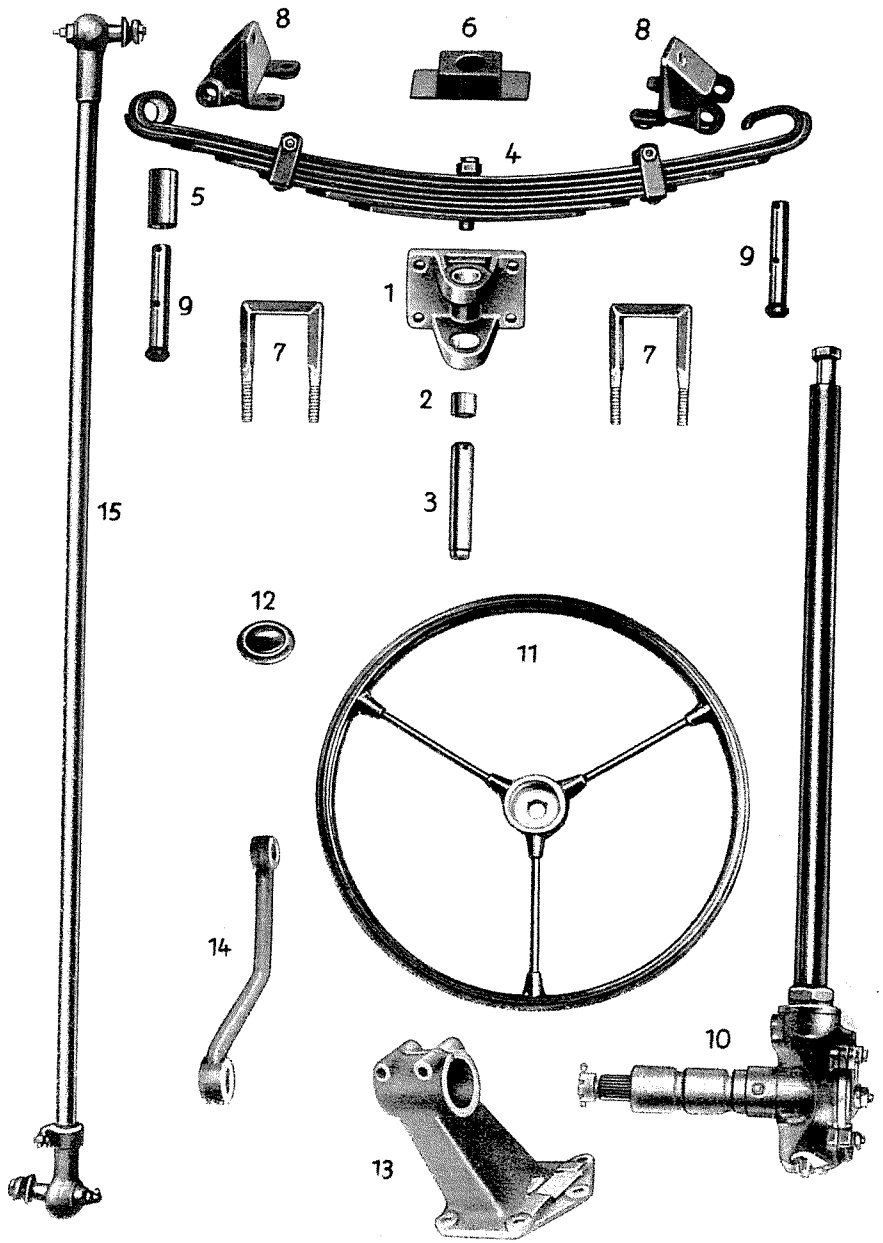

che	No de la pièce	Désignations	Quant.	Poids kg/pièce
*	308 116-711	**Palier de ressort,** compl., comportant:	1	
1	308 116-13	Palier de ressort	1	
2	308 116-12	Bague	2	
3	308 116-713	**Axe de palier de ressort**	1	
*	—	Rondelle 25 DIN 1440	1	
*	—	Goupille fendue 6×40 DIN 94	1	
*	—	Graisseur à pression AM 10×1 DIN 71 412	1	
4	308 116-710	**Ressort à lames,** compl., **pour tracteurs sans chargeur-élévateur frontal**	1	
*	308 116-725	**Ressort à lames,** compl., **pour tracteurs avec chargeur-élévateur frontal**	1	
		Pièces qui seront livrées avec le ressort à lames		
*	308 116-710	Lame de ressort, avec bague	2	
*	308 116-49	Lame de ressort, à bouts courbés	2	
*	308 116-55	Lame de ressort, à bouts courbés, **seulement pour tracteurs avec chargeur-élévateur frontal**	2	
*	308 116-58	Lame de ressort, 50×6, à bout courbe d'un côté	2	
*	308 116-51	Lame de ressort, 50×6×500	2	
*	308 116-52	Lame de ressort, 50×6×410	2	
*	308 116-53	Lame de ressort, 50×6×320	2	
*	308 116-54	Lame de ressort, 50×6×230	2	
*	—	Bride de ressort 50, forme C Kr W 425	2	
*	—	Tube entretoise 10×1×51 de long Kr W 425	2	
*	—	Vis à six pans M 6×65 DIN 931	2	
*	—	Rondelle Grower A 6 DIN 127	2	
*	—	Ecrou à six pans M 6 DIN 934	2	
*	—	Rivet à tête fraisée 6×18 DIN 961	1	
*	—	Boulon de ressort BM 14×65 Kr 4155	1	
*	—	Rondelle 15 DIN 125	1	
*	—	Ecrou crénelé M 14 DIN 935	1	
*	—	Goupille fendue 3×28 DIN 94	1	
5	308 116-24	**Bague 20/25** ϕ, 50 de long	1	

Planche 28 Groupe V: Essieu avant

Planche	No de la pièce	Désignations	Quant.	Poids kg/pièce
6	308 116-712	**Tampon de butée**	1	
7	308 116-11	Etrier de ressort	2	
*	—	Ecrou à six pans M 12 DIN 934	8	
		Fixation de l'essieu avant		
8	308 116-20	Palier de ressort (riveter au demi-châssis)	2	
*	—	Rivet à tête ronde 13×40 DIN 124	6	
9	308 116-18	Axe de ressort	2	
*	—	Graisseur à pression AM 10×1 DIN 71 412	2	
*	—	Rondelle 20 DIN 1440	2	
*	—	Goupille fendue 5×30 DIN 94	2	

Planche 28 Groupe V: Direction

Planche	No de la pièce	Désignations	Quant.	Poids kg/pièce
10	308 115-701	**Direction,** compl., sans volant	1	
11	306 115-1	Volant	1	
12	302 115-703	Bouton d'avertisseur	1	
13	308 115-2	**Support de direction**	1	
*	—	Vis à six pans M 10×75 DIN 931	2	
*	—	Rondelle Grower A 10 DIN 127	2	
*	—	Ecrou à six pans M 10 DIN 934	2	
14	308 115-1	**Levier de direction**	1	
15	308 115-702	**Barre de direction,** compl.	1	
		Pièces qui seront livrées avec la barre de direction		
*	308 115-6	Cache-poussière 24×30×14×9	2	
*	308 115-7	Cache-poussière 24×30×14×10	2	
		Fixation de la direction		
*	—	Vis à six pans M 10×25 DIN 933	5	
*	—	Rondelle Grower A 10 DIN 127	5	

Groupe principal H : Essieu arriére

Sous-groupes:

Page

Essieu arrière
Trompettes d'essieu arrière — arbre des roues arrière 121

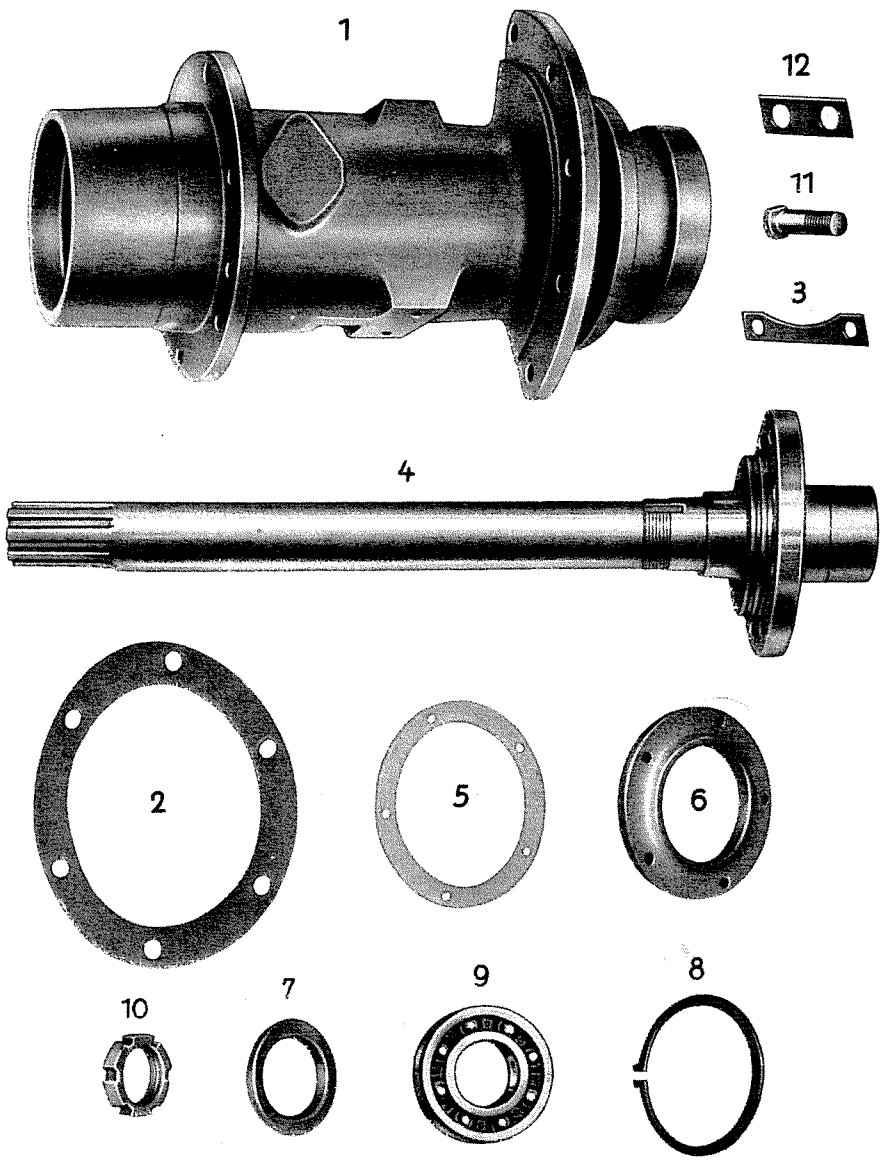

Planche	No de la pièce	Désignations	Quant.	Poids kg/pièce
		Essieu arrière pour R 35 A, R 35 B et R 35 S		
1	308 114-1	**Trompette d'essieu arrière**	2	
2	306 114-15	Joint de trompette	2	
		Fixation des trompettes d'essieu arrière		
3	306 114-17	Tôle d'arrêt	6	
*	—	Vis à six pans M 14×35 DIN 931-8 G	10	
		Fixation de la trompette d'essieu arrière et de la tôle-support pour la prise de force		
*	—	Vis à six pans M 14×40 DIN 931	2	
4	308 114-9	**Arbre d'essieu arrière** (avec écrou à encoches 306 114-14 pour protection du filet)	2	
5	308 114-7	Joint	2	
6	308 114-4	Couvercle	2	
7	308 114-8	Rondelle d'étanchéité A 72×100×10	2	
8	—	Arrêtoir A 130×4 DIN 471	2	
9	—	Roulement à billes 6312 DIN 625 (60×130×31)	2	
10	306 114-14	Ecrou à encoches	2	
		Fixation du couvercle		
*	—	Vis à six pans M 8×25 DIN 931	10	
*	—	Rondelle Grower M 8×25 DIN 931	10	
		Fixation du tambour de frein et des roues arrière à l'arbre d'essieu arrière		
11	308 114-6	Boulon de roue	16	
12	302 114-23	Tôle d'arrêt	8	
*	—	Ecrou à six pans M 20×1,5 DIN 934	16	